HeBlad BV
Diamantweg 22
NL - 5527 LC Hapert
T. +31 497 - 36 08 08
info@HeBlad.com
www.HeBlad.com

Banc DeLuxe en antracite laqué, avec plaque de fond et dossier

€ 1.375,00 hors TVA
(€ 1.608,75 TVA incl.)

Code de produit: BB.DLA.OP

Ce banc, avec dossier et assise en planches de bambou, offre un repos confortable. La couleur anthracite vous fait presque oublier qu'il s'agit ici de béton. Le banc est fabriqué avec plaque de fond. Donc, coulé en une pièce.

L'aire de repos sera toujours propre et nette, car il n'y aura plus de mauvaises herbes qui poussent sous le banc. Pas de boue ou de l'eau autour du banc non plus, grâce au renfort "intégré".

13 décembre 2025 - Prix sujets à changement

HeBlad BV
Diamantweg 22
NL - 5527 LC Hapert
T. +31 497 - 36 08 08
info@HeBlad.com
www.HeBlad.com

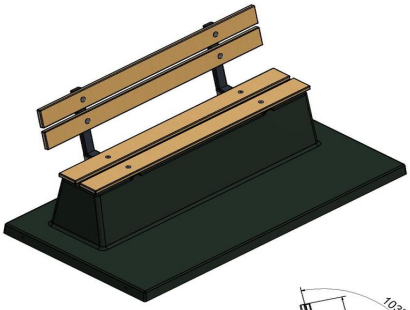

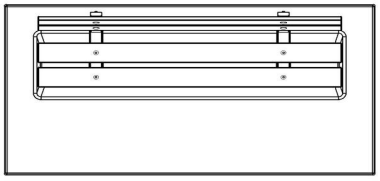

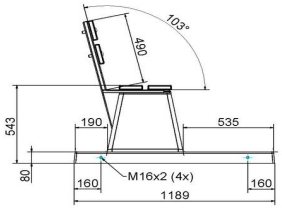

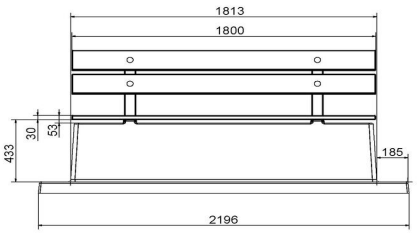

HeBlad
www.HeBlad.com
BB.DLA.OP

gewicht ± 1200 KG.

Spécifications Banc DeLuxe en antracite laqué, avec plaque de fond et dossier

Code de produit	BB.DLA.OP	Coin d'assise	103 degrées
Couleur	Anthracite laqué	Nombre d'assises	4
Dimensions (<meta charset="UTF-8"/> L x l x h)	2196 x 119 x 103 cm	Dimensions plaque de fond (L x l x h)	2195 x 119 x 8 cm
Hauteur d'assise	45 cm	Finition plaque de fond	Béton lisse
Dimensions assise	180 x 30 cm	Poids	1230 kg
Matériau de fond	<meta charset="UTF-8"/>	Matériau d'assise	

Produits associés

BB.DLAB.OP

BB.DL.OP

BB.PB.OP

BB.DL.OV