HeBlad BV
Diamantweg 22
NL - 5527 LC Hapert
T. +31 497 - 36 08 08
info@HeBlad.com
www.HeBlad.com

Table de ping-pong ronde en béton naturel

€ 2.650,00 hors TVA
(€ 3.100,50 TVA incl.)

Code de produit: PP.R.NT

Table de tennis de table ronde en béton naturel

Les tables de ping-pong rondes sont idéales pour jouer à plusieurs. Avec un diamètre de 260 cm, cette table de ping-pong convient très bien pour y jouer avec un groupe de personnes. Elle se prête parfaitement au jeu très populaire de la tournante. Les jeunes peuvent s'amuser pendant des heures et inventent sans cesse d'autres activités ludiques pour jouer à cette table de ping-pong en béton. De cette manière, la table fait également fonction de lieu de rassemblement pour les groupes.

Comment est fabriquée une table de tennis de table ?

Notre table de tennis de table robuste est fabriquée en une seule pièce de béton et ne nécessite donc aucun assemblage. Cela rend la table très solide et plus résistante au vandalisme. Le béton utilisé pour fabriquer les tables est de haute qualité, comme vous pouvez l'attendre de HeBlad. Cette variante de table de tennis de table est de couleur claire. C'est la couleur naturelle du béton lui-même, il n'y a pas de couche de laque sur cette table. Préférez-vous une table de ping-pong de couleur ? Découvrez nos modèles de table de ping-pong en béton de couleur vert et bleu. Vous préférez une table qui ne soit pas ronde ? Pas de problème. Nous fabriquons également des tables de ping-pong rectangulaires avec coins droits ou avec coins arrondis.

Pourquoi une plaque de fond ?

Combinez la table de ping-pong ronde en béton avec une robuste plaque de fond.

13 décembre 2025 - Prix sujets à changement

HeBlad BV
Diamantweg 22
NL - 5527 LC Hapert
T. +31 497 - 36 08 08
info@HeBlad.com
www.HeBlad.com

La plaque de fond réduit le risque de glissade et facilite par ailleurs l'entretien. En effet, cela évite de devoir tondre sous la table et empêche les mauvaises herbes de pousser. Nos plaques de fond sont disponibles en béton naturel ou en béton anthracite. Les plaques de fond sont toujours optionnelles et doivent être commandées séparément, elles ne sont pas incluses dans le prix de la table de jeu.

Combinez la table de tennis de table ronde

Cette table de ping-pong en béton naturel se combine parfaitement avec les autres produits que nous fabriquons dans cette même couleur. Choisissez par exemple un de nos bancs de parc ou bien la table de footvolley et les ensembles pique-nique, qui sont également disponibles dans cette couleur. En savoir plus ? N'hésitez pas à nous contacter et l'un de nos employés se fera un plaisir de vous aider.
** À l'achat d'une table de ping-pong HeBlad, un jeu de raquettes (4 raquettes et 2 balles) est fourni gratuitement.

HeBlad BV
Diamantweg 22
NL - 5527 LC Hapert
T. +31 497 - 36 08 08
info@HeBlad.com
www.HeBlad.com

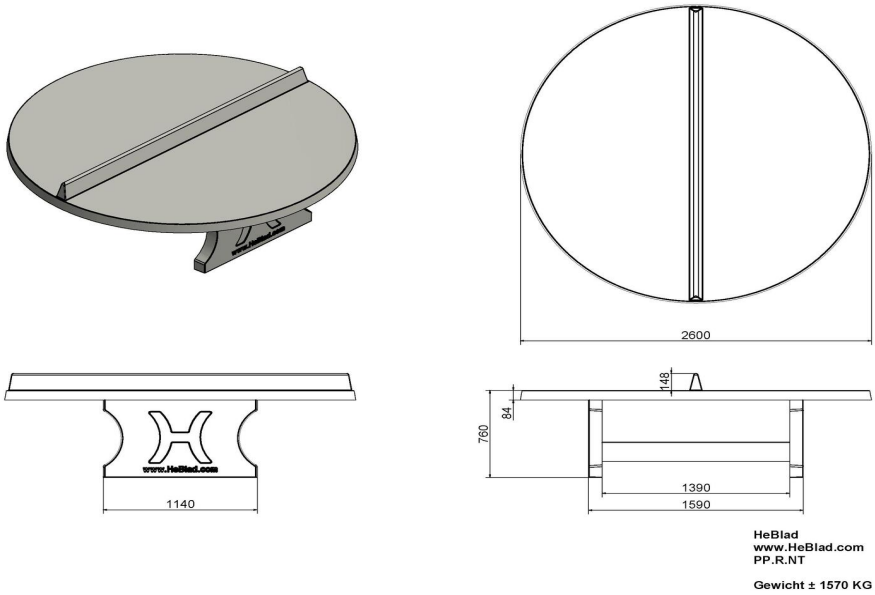

Spécifications Table de ping-pong ronde en béton naturel

Code de produit	PP.R.NT	Hauteur de la table	76 cm
Couleur	Béton naturel	Hauteur du filet	14,75 cm
Dimensions plateau de jeu (L x l)	ø 260 cm	Poids	1570 kg
Dimensions bas de plateau de jeu	ø 264 cm	Écartement entre les pieds	149 cm (la distance de centre à centre)
Épaisseur plateau	8,4 cm		

Produits associés

PP.R.BL

PP.R.GR

B.DS.SP